Drehstrommotor / Three-Phase Motor
IE3 - 37 kW - 6 polig / 6 pole - B5

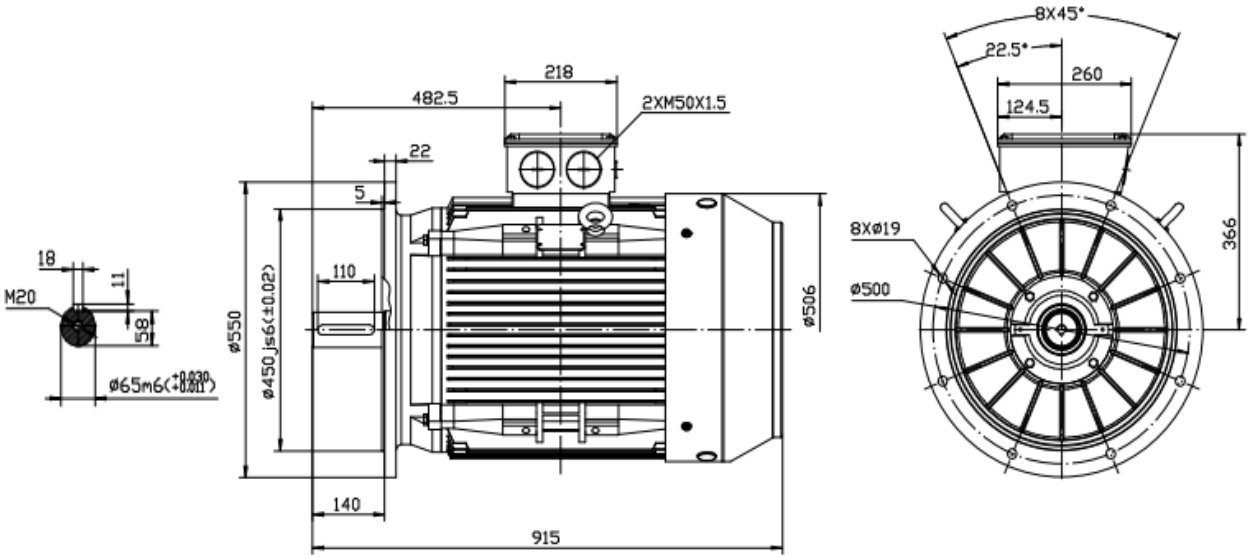

Typ / type **IE3 SEV- 250M-6**

Gehäusematerial / frame material		Grauguss / cast iron
Ausführung / execution		Dreiphasen/ three phase
Baugröße / frame size		250
Leistung / power @50Hz	kW	37,00
Nennstrom / rated current @400V	Δ	67,34
Nennstrom / rated current @690V	Y	39,04
Drehzahl / speed @50Hz	Upm / rpm	975
Wirkungsgrad / efficiency	**IE3**	
	Eff.100%	93,30
	Eff.75%	94,00
	Eff.50%	91,80
Leistungfaktor / power factor cosφ	Last / load 100%	0,85
60Hz 460/793V	Power(kW)	42,55
60Hz 480/830V	Power(kW)	44,40
Drehzahl / speed @60Hz	(r/min)	1170
Normen / regulations		IEC / DIN / ISO / VDE / EN
Standard / standard		IEC 60034
Umgebungstemperartur / ambient Temp.		-20°C ~ +40°C
Aufstellungshöhe / altitute (max.)		1000m über Meerespiegel / above sea level

Nenndrehmoment / rated torque	362,41
Anzugs- zu Nennmoment / start- to rated torque	1,8
Kipp- zu Nennmoment / brakedown- to rated torque	2
min. Dreh- zu Nennmoment / min- to rated torque	1,3
Anzugs- zu Nennstrom / starting- to rated current	7
Lager / bearing (DE)	6314C3
Lager / bearing (NDE)	6314C3
Wellendichting / shaft seal (DE/NDE)	95*70*10
Hauptkabelverschraubung / main cable glands	2-M50*1.5
Isolationsklasse / insulation class	F
Schutzart / protection degree	IP 55
Thermischer Schutz / thermal protection	3*PTC
Drehrichtung / rotation direction	rechts-links / clockwise-counterclockwise
Einschaltdauer / service duty	S1
Wuchtung / balance	Halbkeilwuchtung / half-key balanced
Kühlungsart / cooling	IC 411
Lautstärke / noise dB(A)	76
Nettogewicht / net weight(kg)	371,00
Massenträgheitsmoment / moment of inertia (kg*m²)	0,992430000

Der Hersteller behält sich technische Änderungen vor.
All information under reserve of liability.