# Einphasenmotor / Single-Phase Motor
# IE2 - 1,5 kW - 4 polig / 4 pole - B34

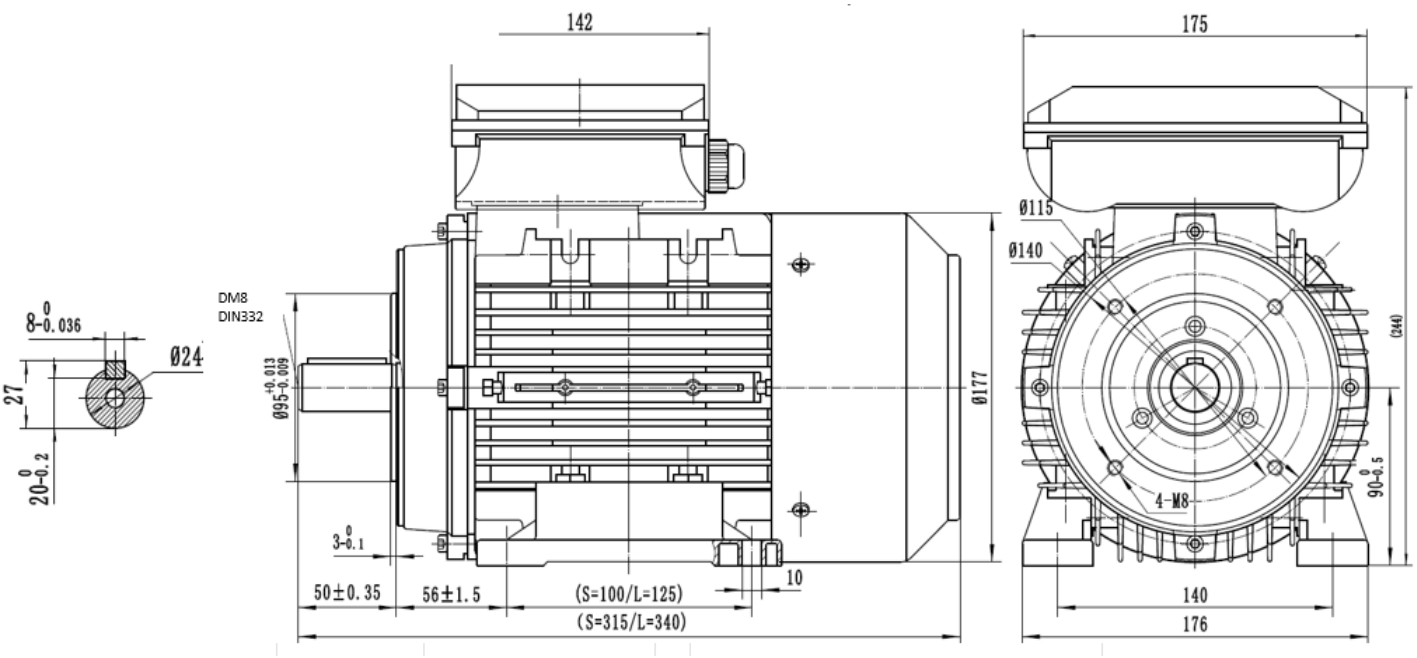


**Typ / type** **ML2 90L-4**

| | | |
|---|---|---|
| | | Aluminum |
| Ausführung / execution | | Einphasen / single-phase |
| Baugröße / frame size | | 90 |
| Leistung / power @50Hz | kW | 1,50 |
| Nennstrom / rated current @230V | (A) | 7,96 |
| Drehzahl / speed @50Hz | Upm / rpm | 1430 |
| Wirkungsgrad / efficiency | IE2 | |
| | Eff.100% | 82,8 |
| | Eff.75% | 83,2 |
| | Eff.50% | 79,1 |
| Leistungfaktor / power factor cosφ | Last / load 100% | 0,99 |
| Anlaufkondensator / start capacitor | µF | 200uf/300V |
| Betriebskondensator / run capacitor | µF | 40uf/450V |
| Kühlungsart / cooling | | IC 411 |
| Normen / regulations | | IEC / DIN / ISO / VDE / EN |
| Standard / standard | | IEC 60034 |
| Umgebungstemperartur / ambient Temp. | | -20°C ~ +40°C |
| Aufstellungshöhe / altitute (max.) | | 1000m über Meerespiegel / above sea level |

| | |
|---|---|
| Nenndrehmoment / rated torque | 10,02 |
| Anzugs- zu Nennmoment / start- to rated torque | 2,30 |
| Kipp- zu Nennmoment / brakedown- to rated torque | 1,75 |
| Anzugs- zu Nennstrom / starting- to rated current | 5,60 |
| Kondensatorschaltung / capacitor circuit | Anlaufrelais / starting relais |
| Lager / bearing (DE) | 6205-2RZ |
| Lager / bearing (NDE) | 6205-2RZ |
| Wellendichtung / shaft seal (DE/NDE) | 25x37x7 |
| Hauptkabelverschraubung / main cable glands | 1-M20*1.5 |
| Isolationsklasse / insulation class | F |
| Schutzart / protection degree | IP 55 |
| Thermischer Schutz / thermal protection | 1* PTO |
| Drehrichtung / rotation direction | rechts-links / clockwise-counterclockwise |
| Einschaltdauer / service duty | S1 |
| Wuchtung / balance | Halbkeilwuchtung / half-key balanced |
| Lautstärke / noise dB(A) | 75 |
| Nettogewicht / net weight(kg) | 18,56 |
| Massenträgheitsmoment / moment of inertia (kg*m²) | 0,003746119 |

Der Hersteller behält sich technische Änderungen vor.
All information under reserve of liability.