Drehstrombremsmotor / Three-Phase-Brakemotor
IE3 - 4 kW - 4 polig / 4 pole B34

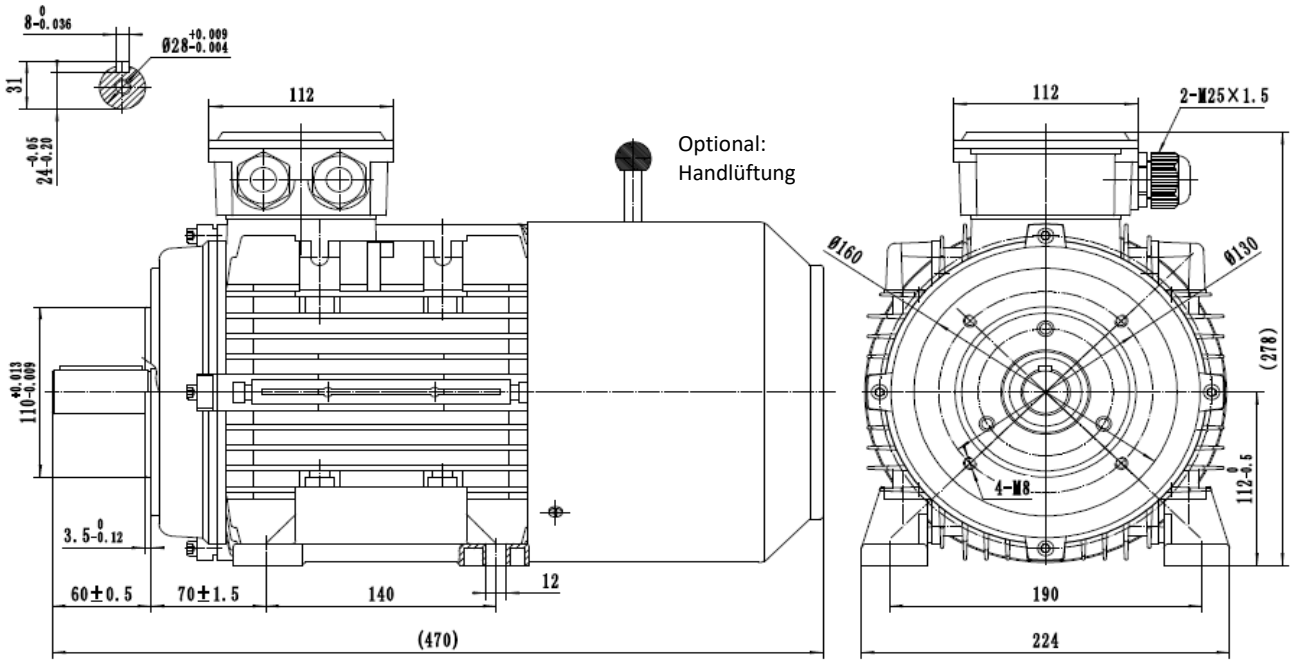

Typ / type **SEV-BM3 112M1-4**

Gehäusematerial / frame material		Aluminum
Ausführung / execution		Dreiphasen/ three phase
Baugröße / frame size		112
Leistung / power @50Hz	kW	4,00
Nennstrom / rated current @400V	Δ	7,95
Nennstrom / rated current @690V	Y	4,59
Drehzahl / speed @50Hz	(r/min)	1450
Wirkungsgrad / efficiency	**IE3**	
	Eff.100%	88,60
	Eff.75%	88,80
	Eff.50%	88,20
Leistungfaktor / power factor cosφ	100% load	0,82
0	Power(kW)	4,60
0	Power(kW)	4,80
Drehzahl / speed @60Hz	(r/min)	1740
Ausführung Bremse / execution brake		BLC457-14
Bremsmoment / braking torque (@ 100 Upm / rpm)		60
Normen / regulations		IEC / DIN / ISO / VDE / EN
Standard / standard		IEC 60034
Umgebungstemperartur / ambient Temp.		-20°C ~ +40°C

Nenndrehmoment / rated torque	26,34
Anzugs- zu Nennmoment / start- to rated torque	3,1
Kipp- zu Nennmoment / brakedown- to rated torque	3,7
min. Dreh- zu Nennmoment / min- to rated torque	2,6
Anzugs- zu Nennstrom / startíng- to rated current	8,6
Lager / bearing (DE)	6306-2RZ
Lager / bearíing (NDE)	6206-2RZ
Wellendichting / shaft seal (DE/NDE)	30x44x7
Hauptkabelverschraubung / main cable glands	2-M25*1.5
Isolationsklasse / insulation class	F
Schutzart / protection degree	IP 55
Thermischer Schutz / thermal protection	3*PTC
Drehrichtung / rotation direction	rechts-links / clockwise-counterclockwise
Einschaltdauer / service duty	S1
Wuchtung / balance	Halbkeilwuchtung / half-key balanced
Kühlungsart / cooling	IC 411
Lautstärke / noise dB(A)	65
Nettogewicht / net weight(kg)	43,01
Massenträgheitsmoment / moment of inertia (kg*m²)	0,015291650
Aufstellungshöhe / altitute (max.)	1000m über Meerespiegel / above sea level

Der Hersteller behält sich technische Änderungen vor.
All information under reserve of liability.