Drehstrombremsmotor / Three-Phase-Brakemotor
IE3 - 7,5 kW - 4 polig / 4 pole B5

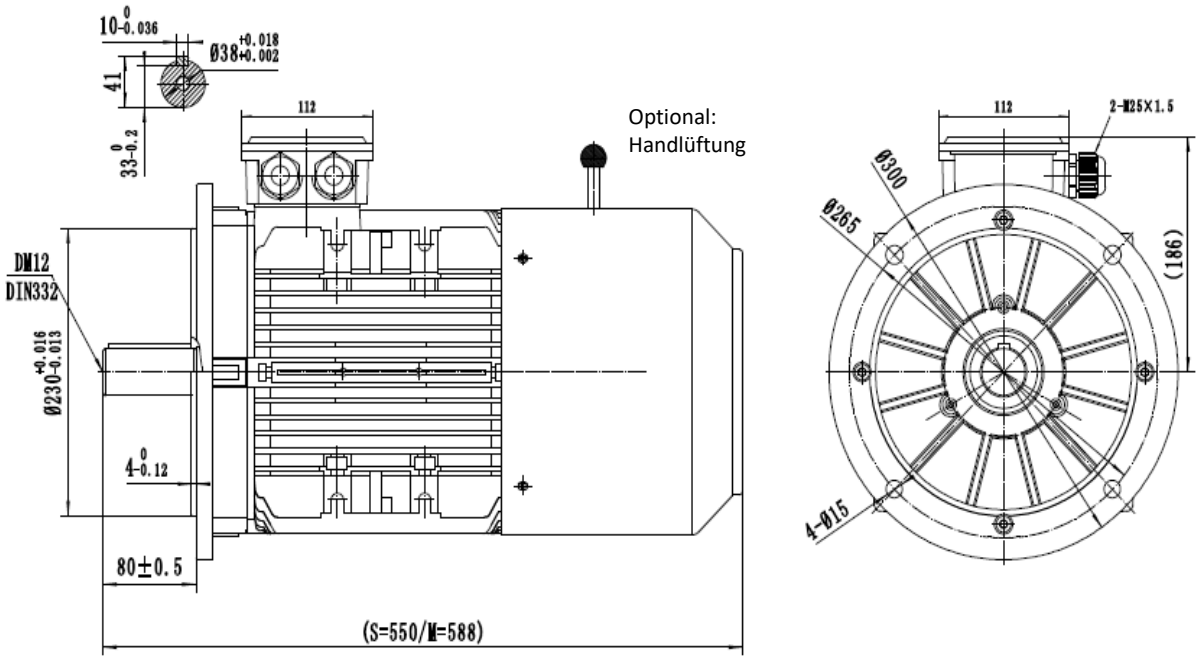

Typ / type **SEV-BM3 132M1-4**

Gehäusematerial / frame material		Aluminum
Ausführung / execution		Dreiphasen/ three phase
Baugröße / frame size		132
Leistung / power @50Hz	kW	7,50
Nennstrom / rated current @400V	Δ	14,26
Nennstrom / rated current @690V	Y	8,23
Drehzahl / speed @50Hz	(r/min)	1460
Wirkungsgrad / efficiency	**IE3**	
	Eff.100%	90,40
	Eff.75%	90,90
	Eff.50%	90,30
Leistungfaktor / power factor cosφ	100% load	0,84
0	Power(kW)	8,63
0	Power(kW)	9,00
Drehzahl / speed @60Hz	(r/min)	1760
Ausführung Bremse / execution brake		BLC457-16
Bremsmoment / braking torque (@ 100 Upm / rpm)		100
Normen / regulations		IEC / DIN / ISO / VDE / EN
Standard / standard		IEC 60034
Umgebungstemperartur / ambient Temp.		-20°C ~ +40°C

Nenndrehmoment / rated torque	49,06
Anzugs- zu Nennmoment / start- to rated torque	2,6
Kipp- zu Nennmoment / brakedown- to rated torque	3,4
min. Dreh- zu Nennmoment / min- to rated torque	2,2
Anzugs- zu Nennstrom / startíng- to rated current	8,9
Lager / bearing (DE)	6308-2RZ
Lager / bearíing (NDE)	6208-2RZ
Wellendichtung / shaft seal (DE/NDE)	40x58x7
Hauptkabelverschraubung / main cable glands	2-M25*1.5
Isolationsklasse / insulation class	F
Schutzart / protection degree	IP 55
Thermischer Schutz / thermal protection	3*PTC
Drehrichtung / rotation direction	rechts-links / clockwise-counterclockwise
Einschaltdauer / service duty	S1
Wuchtung / balance	Halbkeilwuchtung / half-key balanced
Kühlungsart / cooling	IC 411
Lautstärke / noise dB(A)	71
Nettogewicht / net weight(kg)	71,05
Massenträgheitsmoment / moment of inertia (kg*m²)	0,043596800
Aufstellungshöhe / altitute (max.)	1000m über Meerespiegel / above sea level

Der Hersteller behält sich technische Änderungen vor.
All information under reserve of liability.